REGIONE AUTONOMA FRIULI VENEZIA GIULIA
PROVINCIA DI PORDENONE
COMUNE DI CORDENONS

OGGETTO:

ADEGUAMENTO NORMATIVO DELLA CENTRALE TERMICA DELL'ASILO NIDO COMUNALE AI FINI DELL'OTTENIMENTO DEL C.P.I.

ASILO NIDO "DON PIERO MARTIN"
Via Don Minzoni n.24 - 33084 Cordenons (PN)

COMMITTENTE:

Comune di Cordenons

Piazza della Vittoria n. 1 - 33084 - CORDENONS (PN)

00	MAGGIO 2018	1a EMISSIONE	–	–	–
No.	DATA/DATE	DESCRIZIONE / DESCRIPTION	DRW	CHK	APP

TITOLO/TITLE

SCHEMI UNIFILARI Q.E.

PROGETTISTA

Firmato digitalmente da PPPSVN54E11L424Q/7000000825048072.BawFh424gzld2xdhXjU2k6bW+E8=
ND: cn=PPPSVN54E11L424Q/7000000825048072.BawFh424gzld2xdhXjU2k6bW+E8=, serialNumber=IT:PPPSVN54E11L424Q, givenName=SILVANO, sn=PIPPAN, o=ArubaPEC S.p.A., ou=Ordine degli Ingegneri della Provincia di Trieste, c=IT
Data: 2018.07.10 14:40:27 +02'00'

ing. S. Pippan
Ordine degli Ingegneri della Prov. TS
Pos. N. 1526

ELABORATO

DOC.14

STATUS

DEF/ESE

Questo documento è di proprietà. Senza la espressa autorizzazione non può essere modificato, riprodotto o comunicato a terzi.

INDICE GENERALE DEL DOCUMENTO

NUMERO FOGLIO	TITOLO FOGLIO	REVISIONE FOGLI					REVISIONE FOGLI		
0.001	Indice schema								
0.002	Note generali								
0.003	Legenda Simboli								
1.001	Circuito di potenza								
1.002	Carpenteria								
2.001	Circuito di potenza								
2.002	Circuito di potenza								
2.003	Circuito di potenza								
2.004	Alimentazione ausiliari								
2.005	Ausiliari Coster								
2.006	Ausiliari Coster								
2.007	Ausiliari Coster								
2.008	Coster rilevazione gas								
2.009	Ausiliari telecontrollo								
2.010	Ausiliari pompe								
2.011	Ausiliari valvole								
2.012	Carpenteria								
3.001	Contabilizzatore Coster								
3.002	Collegamenti Viessmann								

Regione Autonoma Friuli Venezia Giulia Provincia di Pordenone Comune di Cordenons	LAVORO: *Adeguamento normativo ai fini dell'ottenimento del C.P.I. della centrale termica dell'asilo nido comunale "Don Piero Martin" - via Don Minzoni - 33084 Cordenons (PN)*	RIFERIMENTO - SCHEMA N.: 02518.001	DATA EMISSIONE: maggio 2018	FOGLIO N.: 0.001	SEGUE: 0.002
	COMMITTENTE: ***Comune di Cordenons*** Piazza della Vittoria n. 1 - 33084 - CORDENONS (PN)	TITOLO: Pagine generali del documento Indice schema	DISEGNATORE - PROGETTISTA: ing. S. Pippan	REVISIONE: 00	FOGLI TOTALI: 19

Documento di proprietà, tutti i diritti sono riservati. Vietata la riproduzione o cessione anche parziale a terzi senza l'autorizzazione scritta.

NOTE AL DOCUMENTO

NOTE GENERALI ALLO SCHEMA:

- Prima dell'esecuzione di alcuna lavorazione, l'impresa esecutrice dovrà fare propri i disegni esecutivi di cui al presente elaborato presentando e facendo approvare dalla D.L. un costruttivo, adeguatamente dettagliato, apportando tutti le eventuali modifiche che dovessero essere necessarie a causa di inercorse modifiche per dare il lavoro finito ed a regola d'arte (ad es. modifica dei circuiti di alimentazione e comando per pompa di diversa marca/modello ecc.). Saranno considerate varianti al presente progetto unicamente le variazioni del numero complessivo di circuiti regolati e/o pompe comandate.
- Particolare attenzione dovrà essere posta inoltre nel verificare che le pompe effettivamente installate (marca e modello) corrispondano a quanto indicato a progetto e/o siano compatibili con le linee e i circuiti ausiliari previsti.
- Sarà inoltre onere dell'impresa, prima della realizzazione dei quadri elettrici, di procedere alla misura della corrente di cortocircuito nel punto di installazione degli stessi ed in assetto finale delle linee di alimentazione ed eventualmente adeguare il potere di interruzione dei dispositivi previsti.

- Tutte le sigle/codici fanno riferimento al catalogo prodotti ABB tranne dove espressamente indicato. L'indicazione del codice articolo non deve considerarsi vincolante ma unicamente come riferimento certo per identificare le caratteristiche tecniche richieste, pertanto è da ritenersi sempre accompagnato dalla dicitura "o equivalente". Laddove venga usata un'apparecchiatura di marca diversa vanno mantenute inalterate le caratteristiche tecniche richieste.
- Nel caso in cui venissero sostituiti componenti o apparecchiature alimentate dal presente quadro rispetto quanto indicato si raccomanda, in sede di installazione, di verificare la necessità o meno del collegamento a terra e le modalità richieste. Verificare inoltre la perfetta compatibilità con i collegamenti previsti nel presente elaborato.
- Sempre in sede di installazione si raccomanda di prestare la massima attenzione al collegamento di tutte le apparecchiature trifasi in particolare per quanto riguarda il senso ciclico delle fasi. Eventuali errori possono causare malfunzionamenti e danni più o meno gravi alle apparecchiature.
- Tutte le morsettiere delle apparecchiature riportate nel presente schema fanno riferimento ai data sheet oggi data disponibili. Verificare attentamente in sede di installazione che non vi siano stati aggiornamenti o modifiche al layout delle morsettiere.
- Si raccomanda anche in fase di collaudo di verificare attentamente i versi di rotazione di tutte le valvole motorizzate, sia in versione 2 vie che particolarmente in versione 3 vie.

Documento di proprietà, tutti i diritti sono riservati. Vietata la riproduzione o cessione anche parziale a terzi senza l'autorizzazione scritta.

LEGENDA SIMBOLI

	Interruttore automatico con sganciatore solo magnetico. Vedi tabella a lato per le caratteristiche.
	Interruttore automatico con sganciatore termico e magnetico. Vedi tabella a lato per le caratteristiche.
Id	Interruttore automatico con sganciatore termico, magnetico e differenziale Vedi tabella a lato per le caratteristiche.
>	Interruttore automatico tipo "Salvamotore" con sganciatore termico e magnetico regolabili. Vedi tabella a lato per le caratteristiche.
Id	Interruttore automatico con sganciatore solo differenziale. Vedi tabella a lato per le caratteristiche.
	Interruttore non automatico di manovra-sezionatore. Vedi tabella a lato per le caratteristiche.
	Portafusibili apribile con funzione di interruttore di manovra-sezionatore. Vedi tabella a lato per le caratteristiche.

	Portafusibili apribile con funzione di di solo sezionatore. (non apribile sotto carico) Vedi tabella a lato per le caratteristiche.
	Teleruttore di potenza, contatto di potenza teleruttore. Vedi tabella a lato per le caratteristiche.
	Spia luminosa multi led. Segnalazione presenza tensione.
AC ~ / AC ~	Convertitore alternata-alternata per motore asincrono trifase. Es. Drives, Avviatore Soft-Start ecc. Vedi tabella a lato per le caratteristiche.
	Trasformatore di misura amperometrico (TA) del tipo a primario passante (Toroide).
	Trasformatore monofase. Vedi tabella e grafica a lato per le caratteristiche.
AC ~ / DC =	Alimentatore tipo "switching" monofase. Vedi tabella a lato per le caratteristiche.

	Contatto ausiliario di apparecchiatura di potenza o contatto di relè ausiliario. Vedi sigla di riferimento al dispositivo di comando.
a1 a2	Bobina di relè/teleruttore di potenza o di relè ausiliario.
RD	Spia/gemma luminosa con indicazione del colore.
	Comando a mezzo bobina/relè. (es. relè, teleruttore, bobina di sgancio)
M	Comando a mezzo motore. (es. riarmo automatico ecc.)
	Comando a mezzo interruttore orario.
0 1	Comando meccanico a due posizioni stabili e manovra rotativa.
0 1	Comando meccanico a due posizioni di cui una stabile e manovra rotativa.
2 0 1	Comando meccanico a tre posizioni stabili e manovra rotativa.
2 0 1	Comando meccanico a tre posizioni di cui una stabile e manovra rotativa.
0 1	Comando meccanico a due posizioni stabili e manovra a leva diretta.
2 0 1	Comando meccanico a tre posizioni stabili e manovra a leva diretta.
L N / 00 01	Morsettiera modulare da barra DIN o equivalente.

Regione Autonoma Friuli Venezia Giulia Provincia di Pordenone Comune di Cordenons	LAVORO: *Adeguamento normativo ai fini dell'ottenimento del C.P.I. della centrale termica dell'asilo nido comunale "Don Piero Martin" - via Don Minzoni - 33084 Cordenons (PN)*	RIFERIMENTO - SCHEMA N.: 02518.001	DATA EMISSIONE: maggio 2018	FOGLIO N.: 0.003	SEGUE: 1.001
	COMMITTENTE: **Comune di Cordenons** Piazza della Vittoria n. 1 - 33084 - CORDENONS (PN)	TITOLO: Pagine generali del documento Legenda Simboli	DISEGNATORE - PROGETTISTA: ing. S. Pippan	REVISIONE: 00	FOGLI TOTALI: 19

Documento di proprietà, tutti i diritti sono riservati. Vietata la riproduzione o cessione anche parziale a terzi senza l'autorizzazione scritta.

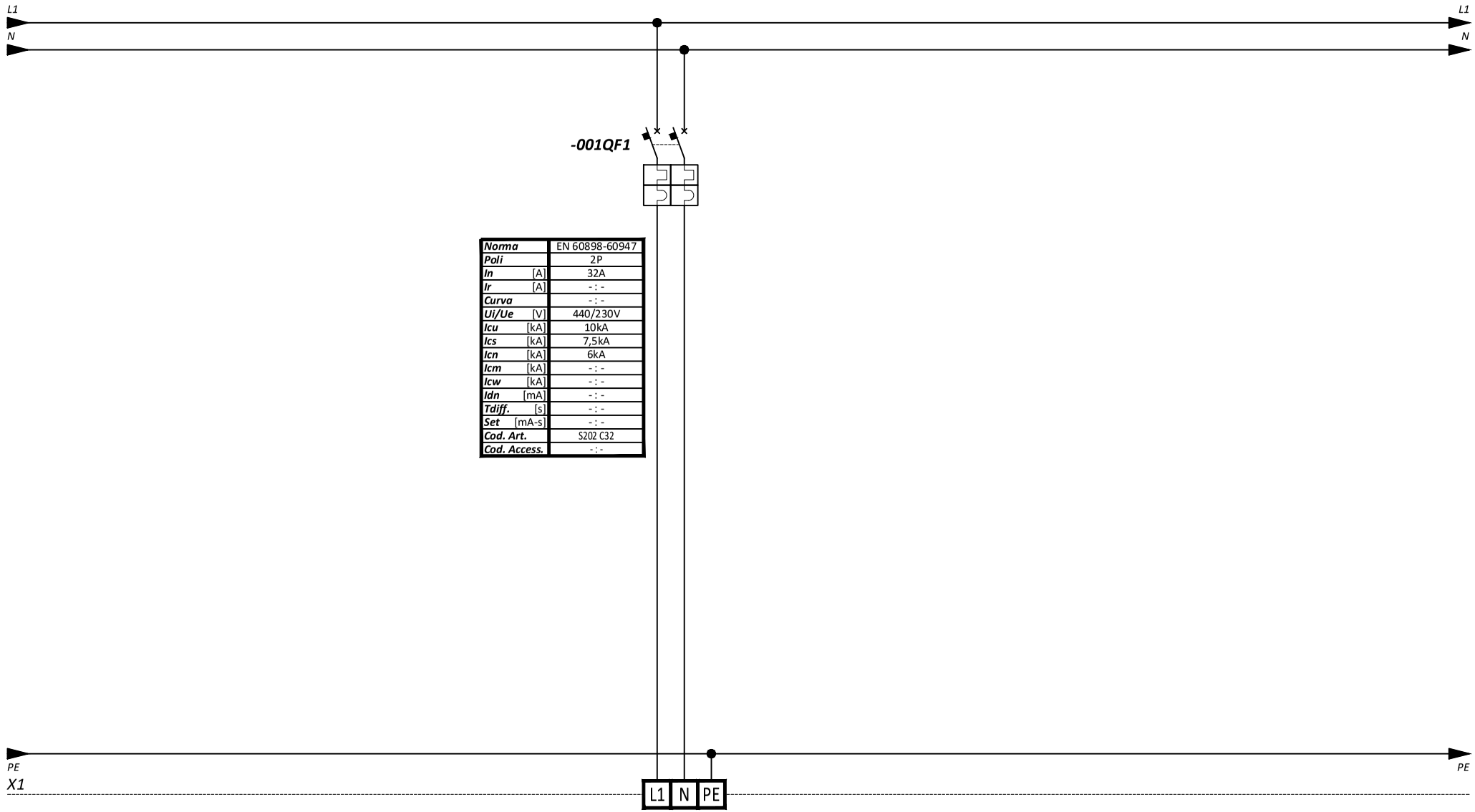

Norma	EN 60898-60947
Poli	2P
In [A]	32A
Ir [A]	- : -
Curva	- : -
Ui/Ue [V]	440/230V
Icu [kA]	10kA
Ics [kA]	7,5kA
Icn [kA]	6kA
Icm [kA]	- : -
Icw [kA]	- : -
Idn [mA]	- : -
Tdiff. [s]	- : -
Set [mA-s]	- : -
Cod. Art.	S202 C32
Cod. Access.	- : -

Sigla	- : -
Descrizione	Alimentazione quadro di centrale
Potenza [W]	
Ib [A]	
Tipo Cavo	FG16OR16/FS17
Formazione	3G6/3x1x6mmq
Portata	

Regione Autonoma
Friuli Venezia Giulia
Provincia di Pordenone
Comune di Cordenons

LAVORO	*Adeguamento normativo ai fini dell'ottenimento del C.P.I. della centrale termica dell'asilo nido comunale "Don Piero Martin" - via Don Minzoni - 33084 Cordenons (PN)*	RIFERIMENTO - SCHEMA N.	DATA EMISSIONE	FOGLIO N.	SEGUE
		02518.001	maggio 2018	1.001	1.002
COMMITTENTE	**Comune di Cordenons** Piazza della Vittoria n. 1 - 33084 - CORDENONS (PN)	TITOLO	Quadro sezionamento esterno Circuito di potenza	DISEGNATORE - PROGETTISTA	REVISIONE	FOGLI TOTALI
				ing. S. Pippan	00	19

Documento di proprietà, tutti i diritti sono riservati. Vietata la riproduzione o cessione anche parziale a terzi senza l'autorizzazione scritta.

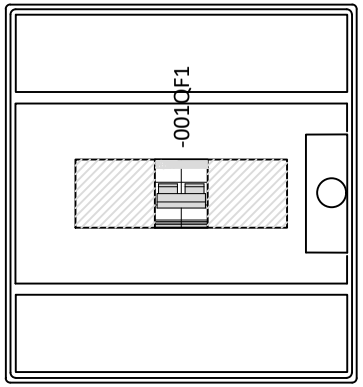

Carpenteria esistente a parete in PVC IP65
8mod. DIN di colore rosso sotto vetro frangibile.

Regione Autonoma Friuli Venezia Giulia Provincia di Pordenone Comune di Cordenons	LAVORO	*Adeguamento normativo ai fini dell'ottenimento del C.P.I. della centrale termica dell'asilo nido comunale "Don Piero Martin" - via Don Minzoni - 33084 Cordenons (PN)*	RIFERIMENTO - SCHEMA N.	DATA EMISSIONE	FOGLIO N.	SEGUE
			02518.001	maggio 2018	1.002	2.001
	COMMITTENTE	**Comune di Cordenons** Piazza della Vittoria n. 1 - 33084 - CORDENONS (PN)	TITOLO	Quadro sezionamento esterno Carpenteria	DISEGNATORE - PROGETTISTA	REVISIONE	FOGLI TOTALI
					ing. S. Pippan	00	19

Documento di proprietà, tutti i diritti sono riservati. Vietata la riproduzione o cessione anche parziale a terzi senza l'autorizzazione scritta.

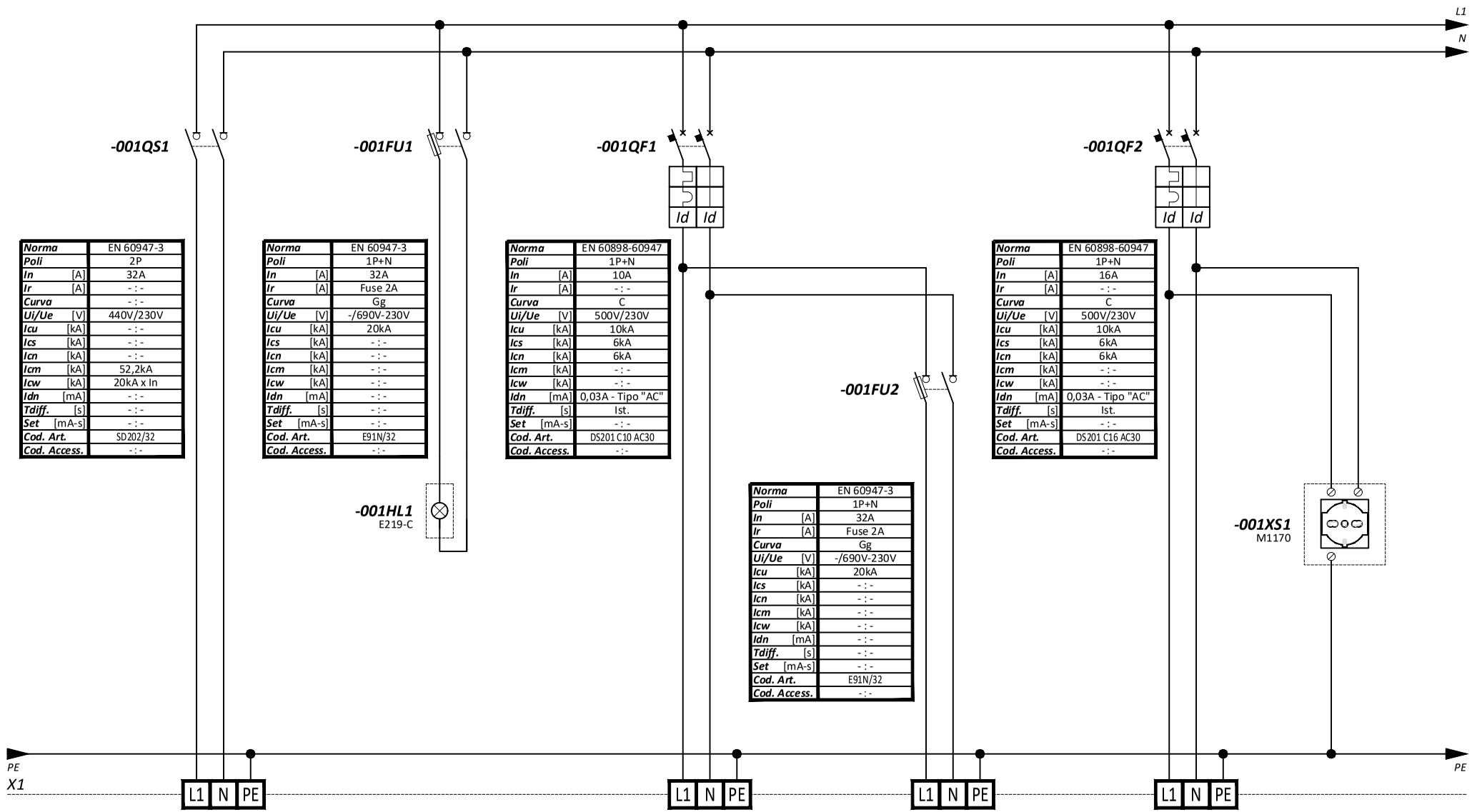

Norma	EN 60947-3
Poli	2P
In [A]	32A
Ir [A]	- : -
Curva	- : -
Ui/Ue [V]	440V/230V
Icu [kA]	- : -
Ics [kA]	- : -
Icn [kA]	- : -
Icm [kA]	52,2kA
Icw [kA]	20kA x In
Idn [mA]	- : -
Tdiff. [s]	- : -
Set [mA-s]	- : -
Cod. Art.	SD202/32
Cod. Access.	- : -

Norma	EN 60947-3
Poli	1P+N
In [A]	32A
Ir [A]	Fuse 2A
Curva	Gg
Ui/Ue [V]	-/690V-230V
Icu [kA]	20kA
Ics [kA]	- : -
Icn [kA]	- : -
Icm [kA]	- : -
Icw [kA]	- : -
Idn [mA]	- : -
Tdiff. [s]	- : -
Set [mA-s]	- : -
Cod. Art.	E91N/32
Cod. Access.	- : -

Norma	EN 60898-60947
Poli	1P+N
In [A]	10A
Ir [A]	- : -
Curva	C
Ui/Ue [V]	500V/230V
Icu [kA]	10kA
Ics [kA]	6kA
Icn [kA]	6kA
Icm [kA]	- : -
Icw [kA]	- : -
Idn [mA]	0,03A - Tipo "AC"
Tdiff. [s]	Ist.
Set [mA-s]	- : -
Cod. Art.	DS201 C10 AC30
Cod. Access.	- : -

Norma	EN 60898-60947
Poli	1P+N
In [A]	16A
Ir [A]	- : -
Curva	C
Ui/Ue [V]	500V/230V
Icu [kA]	10kA
Ics [kA]	6kA
Icn [kA]	6kA
Icm [kA]	- : -
Icw [kA]	- : -
Idn [mA]	0,03A - Tipo "AC"
Tdiff. [s]	Ist.
Set [mA-s]	- : -
Cod. Art.	DS201 C16 AC30
Cod. Access.	- : -

Norma	EN 60947-3
Poli	1P+N
In [A]	32A
Ir [A]	Fuse 2A
Curva	Gg
Ui/Ue [V]	-/690V-230V
Icu [kA]	20kA
Ics [kA]	- : -
Icn [kA]	- : -
Icm [kA]	- : -
Icw [kA]	- : -
Idn [mA]	- : -
Tdiff. [s]	- : -
Set [mA-s]	- : -
Cod. Art.	E91N/32
Cod. Access.	- : -

Sigla	- : -
Descrizione	Arrivo linea da QE sez. esterno
Potenza [W]	
Ib [A]	
Tipo Cavo	FG16OR16/FS17
Formazione	3G6/3x1x6mmq
Portata	

Presenza rete

Sigla	L1
Descrizione	Alimentazione illuminazione C.T.
Potenza [W]	
Ib [A]	
Tipo Cavo	FG16OR16/FS17
Formazione	3G1,5/3x1x1,5mmq
Portata	

Sigla	E-L1
Descrizione	Illuminazione emergenza C.T.
Potenza [W]	
Ib [A]	
Tipo Cavo	FG16OR16/FS17
Formazione	3G1,5/3x1x1,5mmq
Portata	

Sigla	F1
Descrizione	Prese FM servizio Presa addolcitore
Potenza [W]	
Ib [A]	
Tipo Cavo	FG16OR16/FS17
Formazione	3G2,5/3x1x2,5mmq
Portata	

Regione Autonoma
Friuli Venezia Giulia
Provincia di Pordenone
Comune di Cordenons

LAVORO: *Adeguamento normativo ai fini dell'ottenimento del C.P.I. della centrale termica dell'asilo nido comunale "Don Piero Martin" - via Don Minzoni - 33084 Cordenons (PN)*

COMMITTENTE: **Comune di Cordenons**
Piazza della Vittoria n. 1 - 33084 - CORDENONS (PN)

TITOLO: Quadro centrale termica
Circuito di potenza

RIFERIMENTO - SCHEMA N.	DATA EMISSIONE	FOGLIO N.	SEGUE
02518.001	maggio 2018	2.001	2.002
DISEGNATORE - PROGETTISTA	REVISIONE	FOGLI TOTALI	
ing. S. Pippan	00	19	

Documento di proprietà, tutti i diritti sono riservati. Vietata la riproduzione o cessione anche parziale a terzi senza l'autorizzazione scritta.

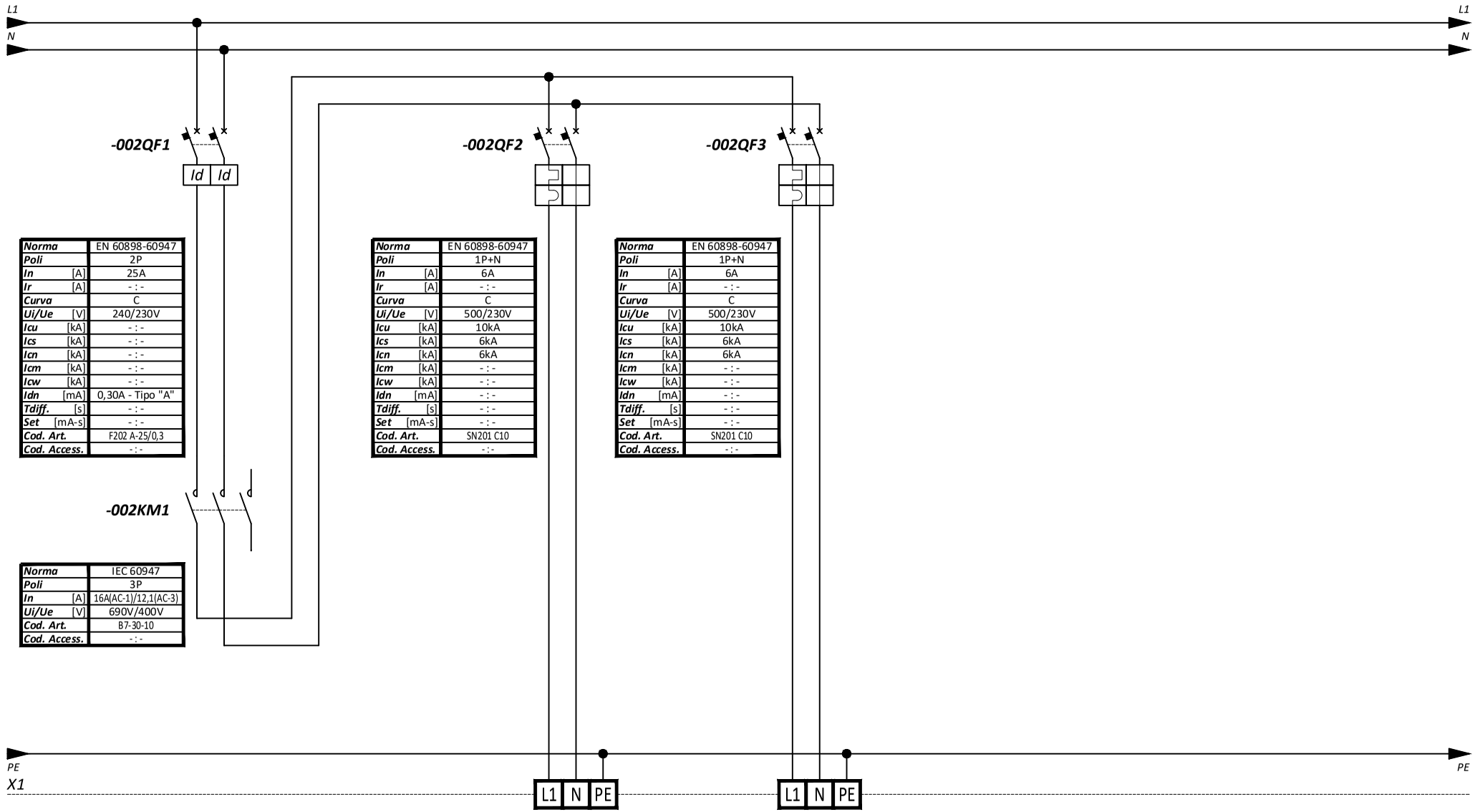

Norma	EN 60898-60947
Poli	2P
In [A]	25A
Ir [A]	- : -
Curva	C
Ui/Ue [V]	240/230V
Icu [kA]	- : -
Ics [kA]	- : -
Icn [kA]	- : -
Icm [kA]	- : -
Icw [kA]	- : -
Idn [mA]	0,30A - Tipo "A"
Tdiff. [s]	- : -
Set [mA-s]	- : -
Cod. Art.	F202 A-25/0,3
Cod. Access.	- : -

Norma	EN 60898-60947
Poli	1P+N
In [A]	6A
Ir [A]	- : -
Curva	C
Ui/Ue [V]	500/230V
Icu [kA]	10kA
Ics [kA]	6kA
Icn [kA]	6kA
Icm [kA]	- : -
Icw [kA]	- : -
Idn [mA]	- : -
Tdiff. [s]	- : -
Set [mA-s]	- : -
Cod. Art.	SN201 C10
Cod. Access.	- : -

Norma	EN 60898-60947
Poli	1P+N
In [A]	6A
Ir [A]	- : -
Curva	C
Ui/Ue [V]	500/230V
Icu [kA]	10kA
Ics [kA]	6kA
Icn [kA]	6kA
Icm [kA]	- : -
Icw [kA]	- : -
Idn [mA]	- : -
Tdiff. [s]	- : -
Set [mA-s]	- : -
Cod. Art.	SN201 C10
Cod. Access.	- : -

Norma	IEC 60947
Poli	3P
In [A]	16A(AC-1)/12,1(AC-3)
Ui/Ue [V]	690V/400V
Cod. Art.	B7-30-10
Cod. Access.	- : -

Sigla	F2
Descrizione	Alimentazione caldaia 1
Potenza [W]	315W
Ib [A]	1,52A
Tipo Cavo	FG16OR16/FS17
Formazione	3G1,5/3x1x1,5mmq
Portata	

Sigla	F3
Descrizione	Alimentazione caldaia 2
Potenza [W]	315W
Ib [A]	1,52A
Tipo Cavo	FG16OR16/FS17
Formazione	3G1,5/3x1x1,5mmq
Portata	

Regione Autonoma
Friuli Venezia Giulia
Provincia di Pordenone
Comune di Cordenons

LAVORO: *Adeguamento normativo ai fini dell'ottenimento del C.P.I. della centrale termica dell'asilo nido comunale "Don Piero Martin" - via Don Minzoni - 33084 Cordenons (PN)*

COMMITTENTE: **Comune di Cordenons**
Piazza della Vittoria n. 1 - 33084 - CORDENONS (PN)

TITOLO: Quadro centrale termica
Circuito di potenza

RIFERIMENTO - SCHEMA N.	DATA EMISSIONE	FOGLIO N.	SEGUE
02518.001	maggio 2018	2.002	2.003
DISEGNATORE - PROGETTISTA	REVISIONE	FOGLI TOTALI	
ing. S. Pippan	00	19	

Documento di proprietà, tutti i diritti sono riservati. Vietata la riproduzione o cessione anche parziale a terzi senza l'autorizzazione scritta.

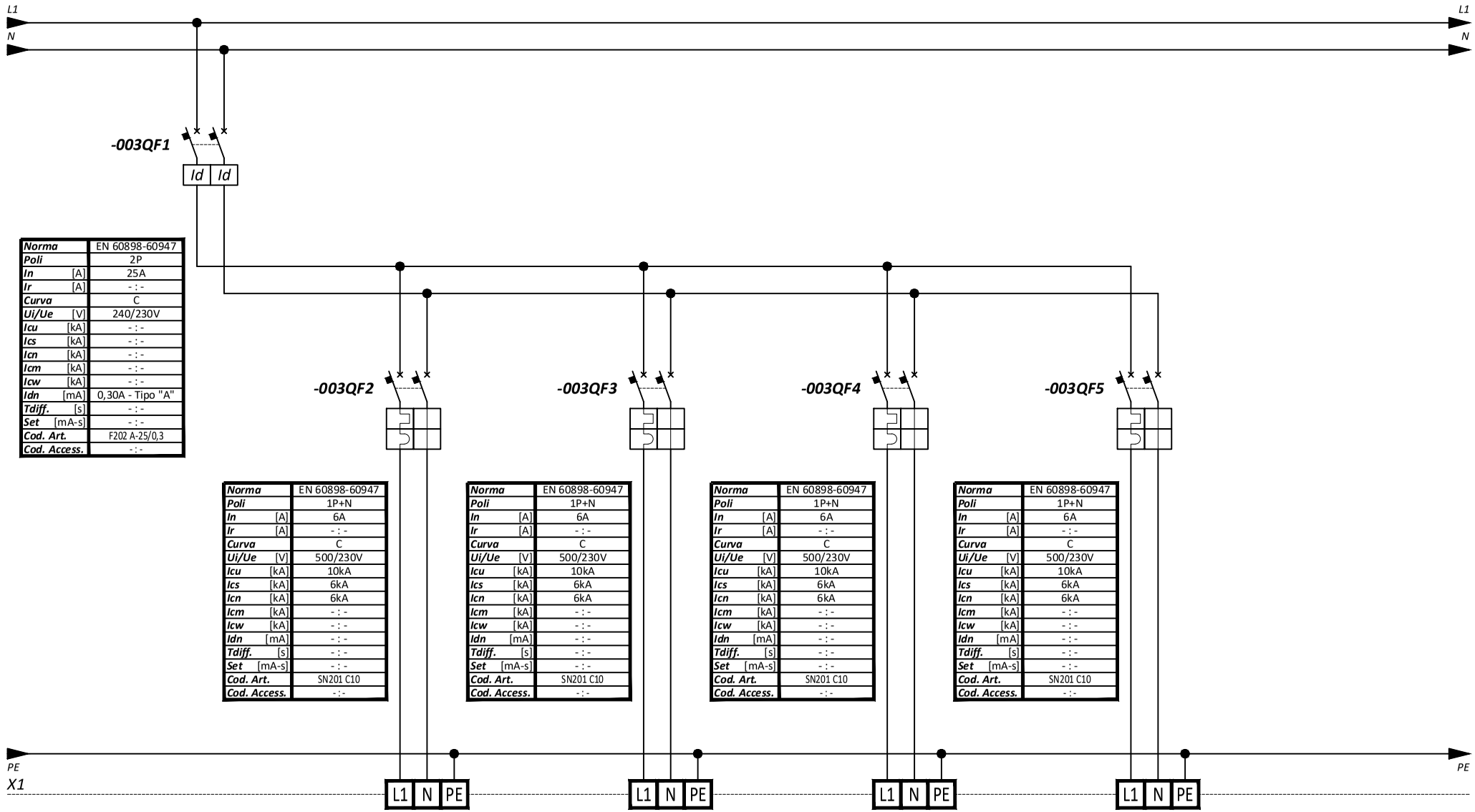

Norma	EN 60898-60947
Poli	2P
In [A]	25A
Ir [A]	- : -
Curva	C
Ui/Ue [V]	240/230V
Icu [kA]	- : -
Ics [kA]	- : -
Icn [kA]	- : -
Icm [kA]	- : -
Icw [kA]	- : -
Idn [mA]	0,30A - Tipo "A"
Tdiff. [s]	- : -
Set [mA-s]	- : -
Cod. Art.	F202 A-25/0,3
Cod. Access.	- : -

Norma	EN 60898-60947
Poli	1P+N
In [A]	6A
Ir [A]	- : -
Curva	C
Ui/Ue [V]	500/230V
Icu [kA]	10kA
Ics [kA]	6kA
Icn [kA]	6kA
Icm [kA]	- : -
Icw [kA]	- : -
Idn [mA]	- : -
Tdiff. [s]	- : -
Set [mA-s]	- : -
Cod. Art.	SN201 C10
Cod. Access.	- : -

Norma	EN 60898-60947
Poli	1P+N
In [A]	6A
Ir [A]	- : -
Curva	C
Ui/Ue [V]	500/230V
Icu [kA]	10kA
Ics [kA]	6kA
Icn [kA]	6kA
Icm [kA]	- : -
Icw [kA]	- : -
Idn [mA]	- : -
Tdiff. [s]	- : -
Set [mA-s]	- : -
Cod. Art.	SN201 C10
Cod. Access.	- : -

Norma	EN 60898-60947
Poli	1P+N
In [A]	6A
Ir [A]	- : -
Curva	C
Ui/Ue [V]	500/230V
Icu [kA]	10kA
Ics [kA]	6kA
Icn [kA]	6kA
Icm [kA]	- : -
Icw [kA]	- : -
Idn [mA]	- : -
Tdiff. [s]	- : -
Set [mA-s]	- : -
Cod. Art.	SN201 C10
Cod. Access.	- : -

Norma	EN 60898-60947
Poli	1P+N
In [A]	6A
Ir [A]	- : -
Curva	C
Ui/Ue [V]	500/230V
Icu [kA]	10kA
Ics [kA]	6kA
Icn [kA]	6kA
Icm [kA]	- : -
Icw [kA]	- : -
Idn [mA]	- : -
Tdiff. [s]	- : -
Set [mA-s]	- : -
Cod. Art.	SN201 C10
Cod. Access.	- : -

Sigla	F4
Descrizione	Alimentazione pompa P3
Potenza [W]	9-180W
Ib [A]	0,09-1,47A
Tipo Cavo	FG16OR16/FS17
Formazione	3G1,5/3x1x1,5mmq
Portata	

Sigla	F5
Descrizione	Alimentazione pompa P4
Potenza [W]	9-180W
Ib [A]	0,09-1,47A
Tipo Cavo	FG16OR16/FS17
Formazione	3G1,5/3x1x1,5mmq
Portata	

Sigla	F6
Descrizione	Alimentazione pompa P5
Potenza [W]	9-180W
Ib [A]	0,09-1,47A
Tipo Cavo	FG16OR16/FS17
Formazione	3G1,5/3x1x1,5mmq
Portata	

Sigla	F7
Descrizione	Alimentazione pompa P6
Potenza [W]	9-180W
Ib [A]	0,09-1,47A
Tipo Cavo	FG16OR16/FS17
Formazione	3G1,5/3x1x1,5mmq
Portata	

Regione Autonoma
Friuli Venezia Giulia
Provincia di Pordenone
Comune di Cordenons

LAVORO: *Adeguamento normativo ai fini dell'ottenimento del C.P.I. della centrale termica dell'asilo nido comunale "Don Piero Martin" - via Don Minzoni - 33084 Cordenons (PN)*

COMMITTENTE: **Comune di Cordenons**
Piazza della Vittoria n. 1 - 33084 - CORDENONS (PN)

TITOLO: Quadro centrale termica
Circuito di potenza

RIFERIMENTO - SCHEMA N.	DATA EMISSIONE	FOGLIO N.	SEGUE
02518.001	maggio 2018	2.003	2.004
DISEGNATORE - PROGETTISTA	REVISIONE	FOGLI TOTALI	
ing. S. Pippan	00	19	

Documento di proprietà, tutti i diritti sono riservati. Vietata la riproduzione o cessione anche parziale a terzi senza l'autorizzazione scritta.

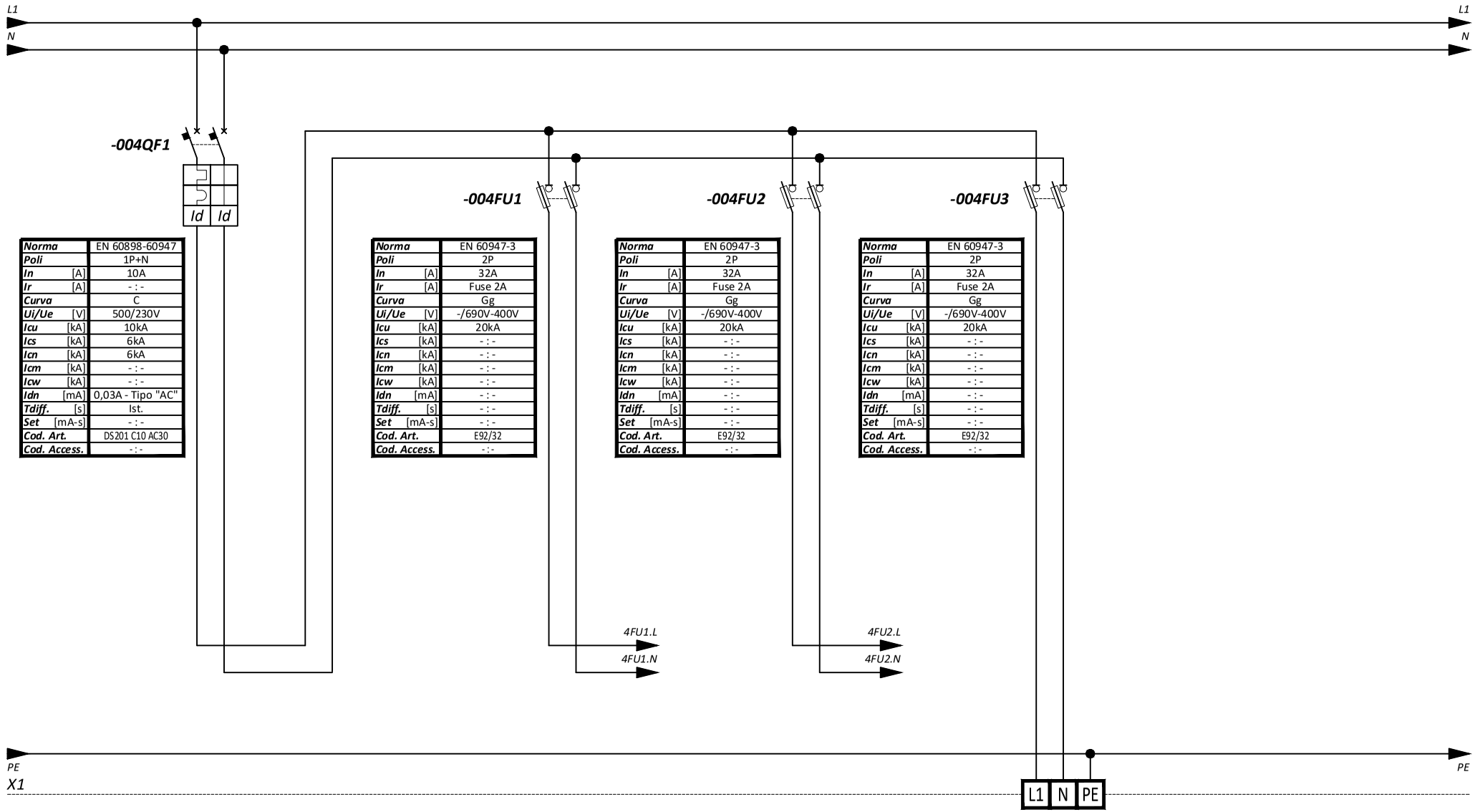

Norma	EN 60898-60947
Poli	1P+N
In [A]	10A
Ir [A]	- : -
Curva	C
Ui/Ue [V]	500/230V
Icu [kA]	10kA
Ics [kA]	6kA
Icn [kA]	6kA
Icm [kA]	- : -
Icw [kA]	- : -
Idn [mA]	0,03A - Tipo "AC"
Tdiff. [s]	Ist.
Set [mA-s]	- : -
Cod. Art.	DS201 C10 AC30
Cod. Access.	- : -

Norma	EN 60947-3
Poli	2P
In [A]	32A
Ir [A]	Fuse 2A
Curva	Gg
Ui/Ue [V]	-/690V-400V
Icu [kA]	20kA
Ics [kA]	- : -
Icn [kA]	- : -
Icm [kA]	- : -
Icw [kA]	- : -
Idn [mA]	- : -
Tdiff. [s]	- : -
Set [mA-s]	- : -
Cod. Art.	E92/32
Cod. Access.	- : -

Norma	EN 60947-3
Poli	2P
In [A]	32A
Ir [A]	Fuse 2A
Curva	Gg
Ui/Ue [V]	-/690V-400V
Icu [kA]	20kA
Ics [kA]	- : -
Icn [kA]	- : -
Icm [kA]	- : -
Icw [kA]	- : -
Idn [mA]	- : -
Tdiff. [s]	- : -
Set [mA-s]	- : -
Cod. Art.	E92/32
Cod. Access.	- : -

Norma	EN 60947-3
Poli	2P
In [A]	32A
Ir [A]	Fuse 2A
Curva	Gg
Ui/Ue [V]	-/690V-400V
Icu [kA]	20kA
Ics [kA]	- : -
Icn [kA]	- : -
Icm [kA]	- : -
Icw [kA]	- : -
Idn [mA]	- : -
Tdiff. [s]	- : -
Set [mA-s]	- : -
Cod. Art.	E92/32
Cod. Access.	- : -

Alimentazione regolatori Coster ausiliari quadro

Alimentazione ausiliari di SCT (Valvole)

Sigla	Aux
Descrizione	Alimentazione Vitotronic+IET
Potenza [W]	
Ib [A]	
Tipo Cavo	FG16OR16/FS17
Formazione	3G1,5/3x1x1,5mmq
Portata	

Regione Autonoma
Friuli Venezia Giulia
Provincia di Pordenone
Comune di Cordenons

LAVORO	*Adeguamento normativo ai fini dell'ottenimento del C.P.I. della centrale termica dell'asilo nido comunale "Don Piero Martin" - via Don Minzoni - 33084 Cordenons (PN)*	RIFERIMENTO - SCHEMA N.	DATA EMISSIONE	FOGLIO N.	SEGUE
		02518.001	maggio 2018	2.004	2.005
COMMITTENTE	**Comune di Cordenons** Piazza della Vittoria n. 1 - 33084 - CORDENONS (PN)	DISEGNATORE - PROGETTISTA	REVISIONE	FOGLI TOTALI	
TITOLO	Quadro centrale termica Alimentazione ausiliari	ing. S. Pippan	00	19	

Documento di proprietà, tutti i diritti sono riservati. Vietata la riproduzione o cessione anche parziale a terzi senza l'autorizzazione scritta.

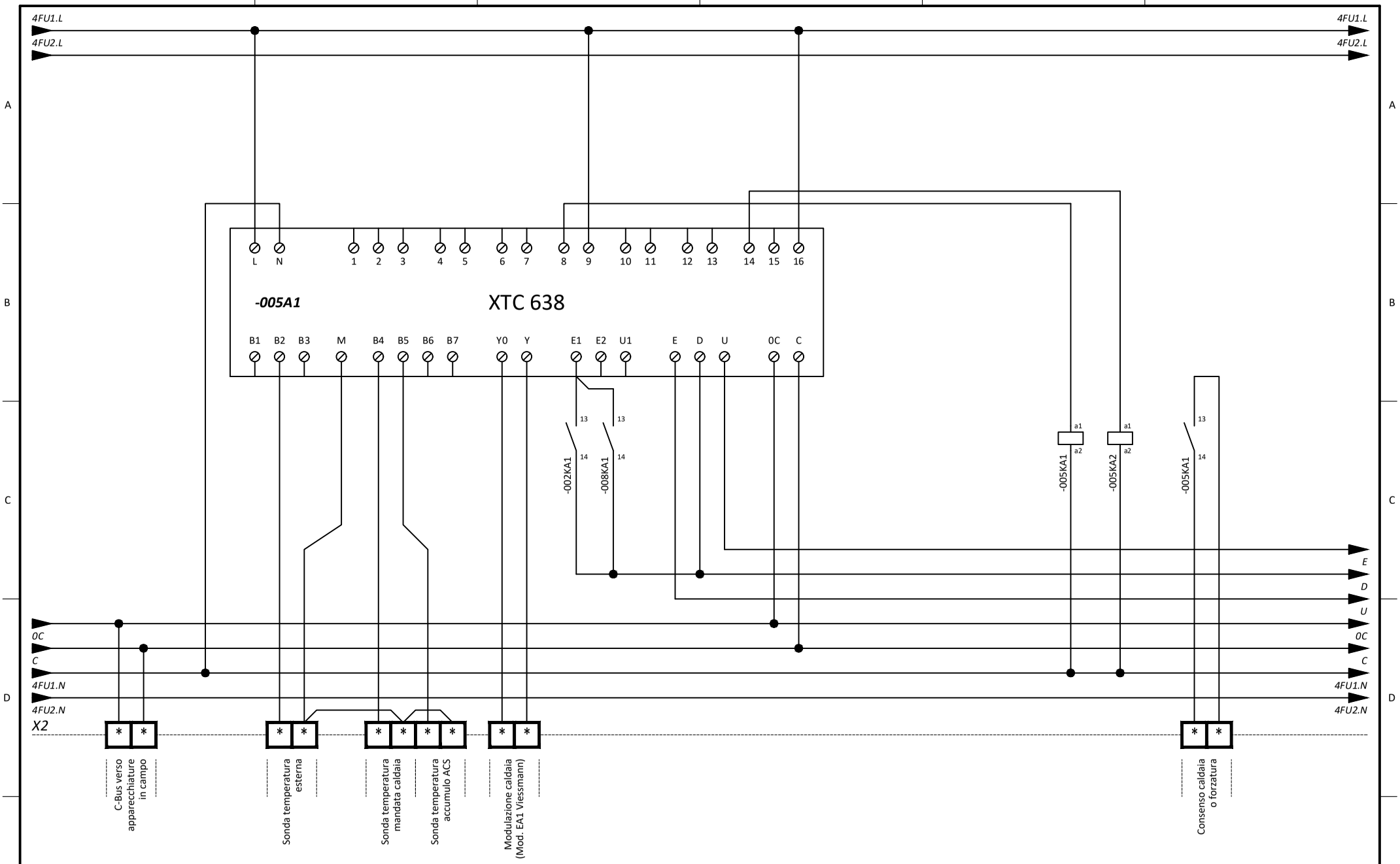

Regione Autonoma Friuli Venezia Giulia Provincia di Pordenone Comune di Cordenons	LAVORO	*Adeguamento normativo ai fini dell'ottenimento del C.P.I. della centrale termica dell'asilo nido comunale "Don Piero Martin" - via Don Minzoni - 33084 Cordenons (PN)*	RIFERIMENTO - SCHEMA N.	DATA EMISSIONE	FOGLIO N.	SEGUE
			02518.001	maggio 2018	2.005	2.006
	COMMITTENTE	***Comune di Cordenons*** Piazza della Vittoria n. 1 - 33084 - CORDENONS (PN)	TITOLO	Quadro centrale termica Ausiliari Coster	DISEGNATORE - PROGETTISTA	REVISIONE	FOGLI TOTALI
					ing. S. Pippan	00	19

Documento di proprietà, tutti i diritti sono riservati. Vietata la riproduzione o cessione anche parziale a terzi senza l'autorizzazione scritta.

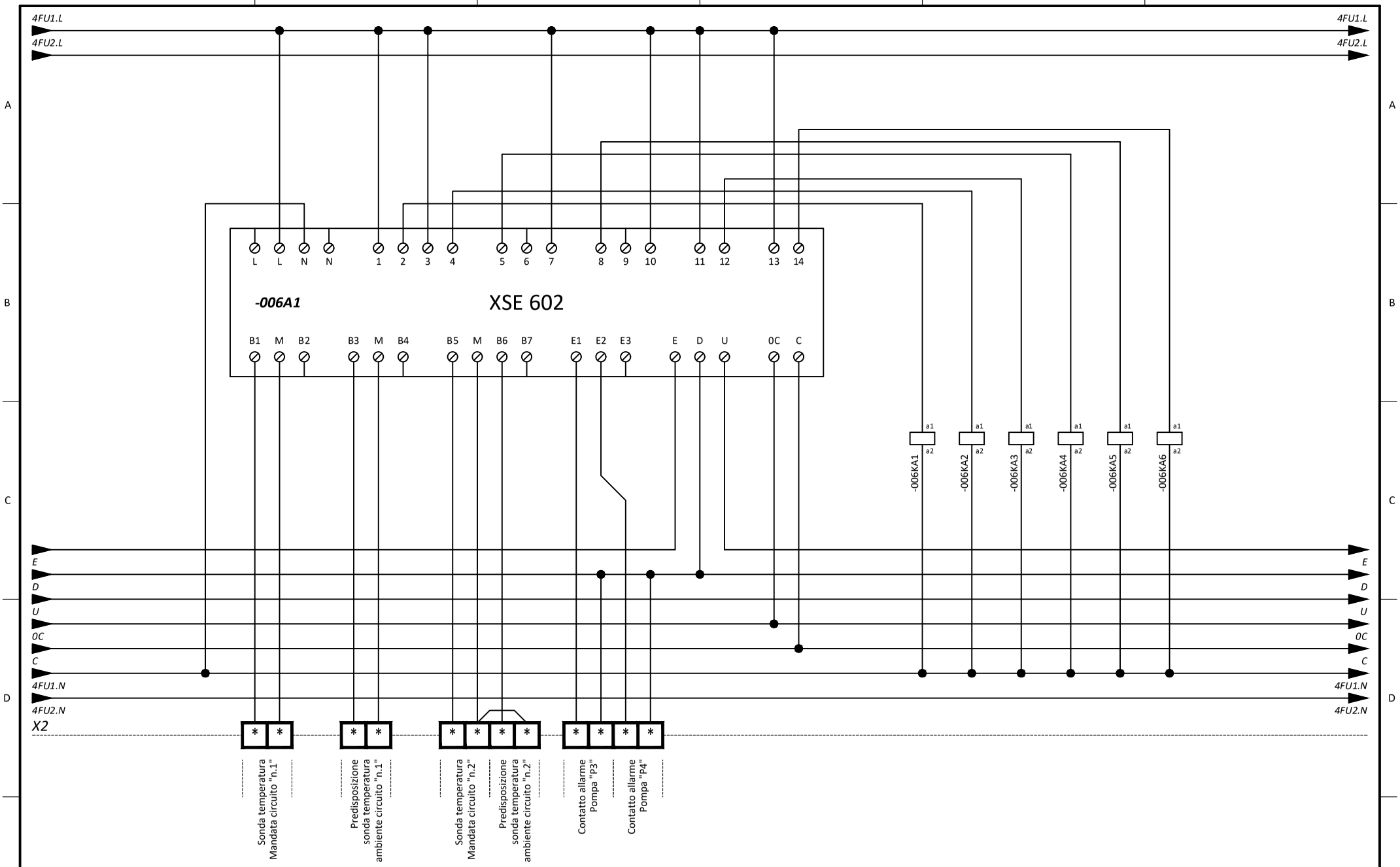

Regione Autonoma Friuli Venezia Giulia Provincia di Pordenone Comune di Cordenons	LAVORO	*Adeguamento normativo ai fini dell'ottenimento del C.P.I. della centrale termica dell'asilo nido comunale "Don Piero Martin" - via Don Minzoni - 33084 Cordenons (PN)*	RIFERIMENTO - SCHEMA N.	DATA EMISSIONE	FOGLIO N.	SEGUE
			02518.001	maggio 2018	2.006	2.007
	COMMITTENTE	***Comune di Cordenons*** Piazza della Vittoria n. 1 - 33084 - CORDENONS (PN)	TITOLO	Quadro centrale termica Ausiliari Coster	DISEGNATORE - PROGETTISTA	REVISIONE	FOGLI TOTALI
					ing. S. Pippan	00	19

Documento di proprietà, tutti i diritti sono riservati. Vietata la riproduzione o cessione anche parziale a terzi senza l'autorizzazione scritta.

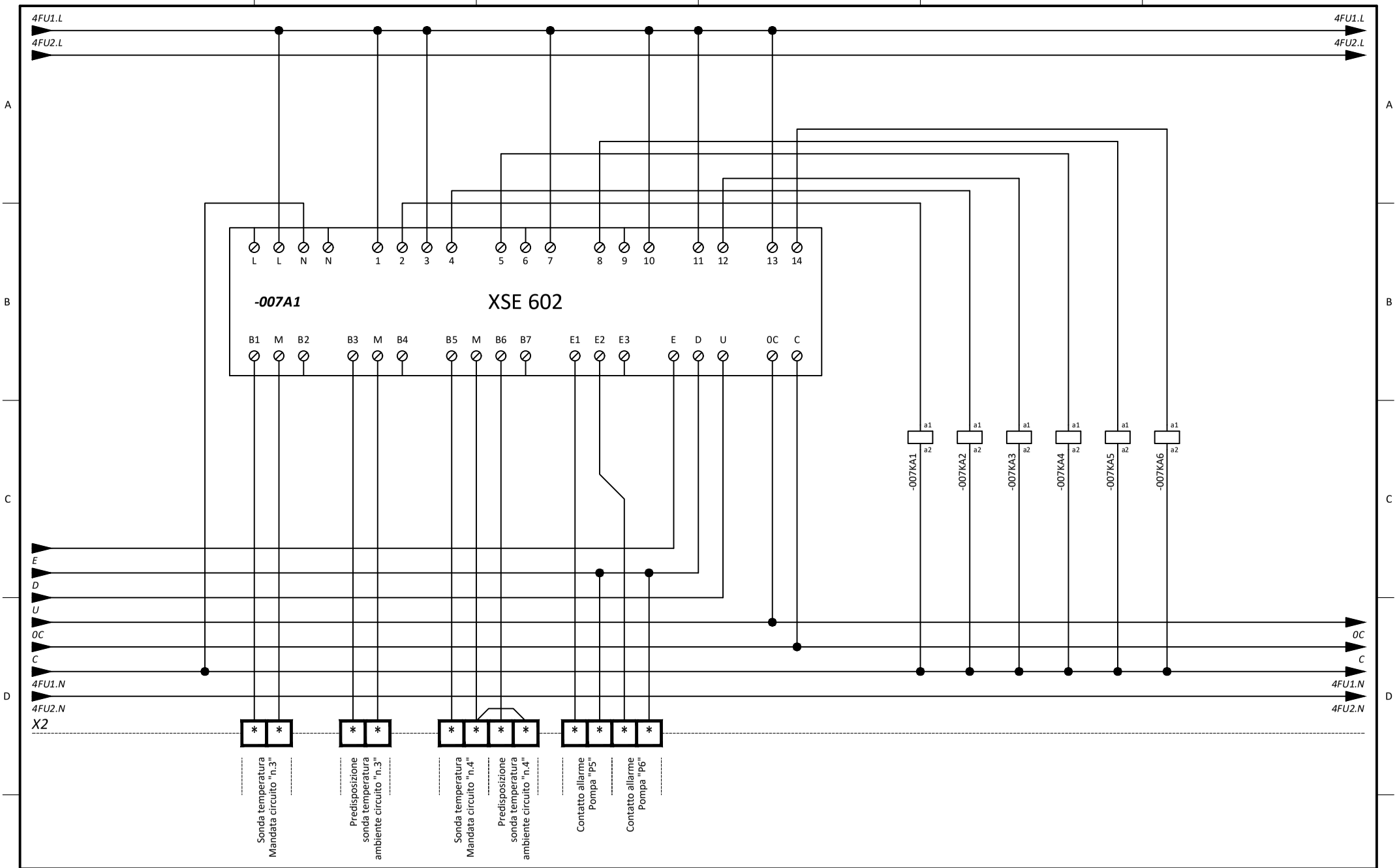

Regione Autonoma Friuli Venezia Giulia Provincia di Pordenone Comune di Cordenons	LAVORO	*Adeguamento normativo ai fini dell'ottenimento del C.P.I. della centrale termica dell'asilo nido comunale "Don Piero Martin" - via Don Minzoni - 33084 Cordenons (PN)*	RIFERIMENTO - SCHEMA N.	DATA EMISSIONE	FOGLIO N.	SEGUE
			02518.001	maggio 2018	2.007	2.008
	COMMITTENTE	***Comune di Cordenons*** Piazza della Vittoria n. 1 - 33084 - CORDENONS (PN)	DISEGNATORE - PROGETTISTA	REVISIONE	FOGLI TOTALI	
		TITOLO: Quadro centrale termica Ausiliari Coster	ing. S. Pippan	00	19	

Documento di proprietà, tutti i diritti sono riservati. Vietata la riproduzione o cessione anche parziale a terzi senza l'autorizzazione scritta.

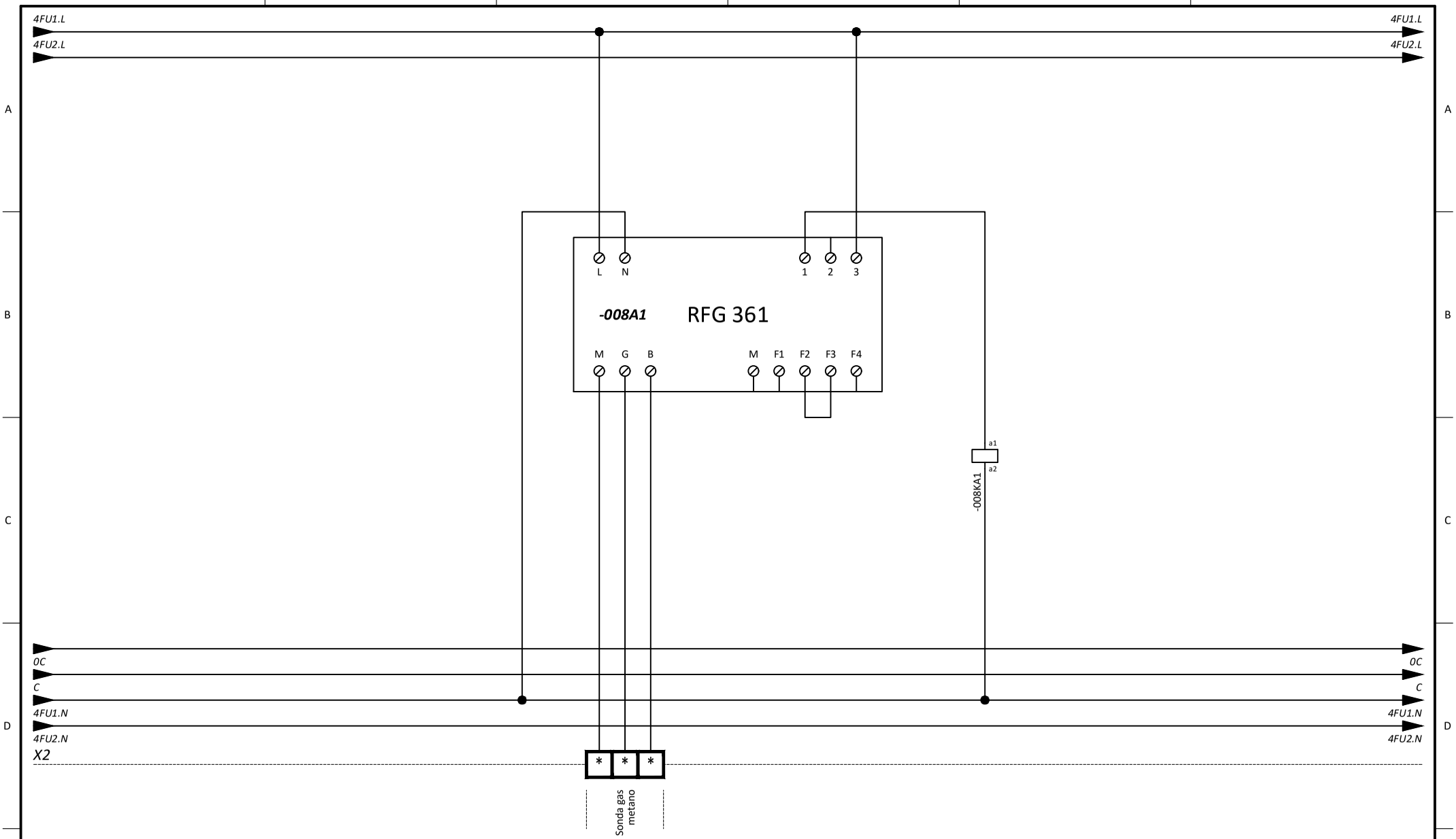

Regione Autonoma Friuli Venezia Giulia Provincia di Pordenone Comune di Cordenons	LAVORO: *Adeguamento normativo ai fini dell'ottenimento del C.P.I. della centrale termica dell'asilo nido comunale "Don Piero Martin" - via Don Minzoni - 33084 Cordenons (PN)*		RIFERIMENTO - SCHEMA N.: 02518.001	DATA EMISSIONE: maggio 2018	FOGLIO N.: 2.008 / SEGUE: 2.009
	COMMITTENTE: **Comune di Cordenons** Piazza della Vittoria n. 1 - 33084 - CORDENONS (PN)	TITOLO: Quadro centrale termica Coster rilevazione gas	DISEGNATORE - PROGETTISTA: ing. S. Pippan	REVISIONE: 00	FOGLI TOTALI: 19

Documento di proprietà, tutti i diritti sono riservati. Vietata la riproduzione o cessione anche parziale a terzi senza l'autorizzazione scritta.

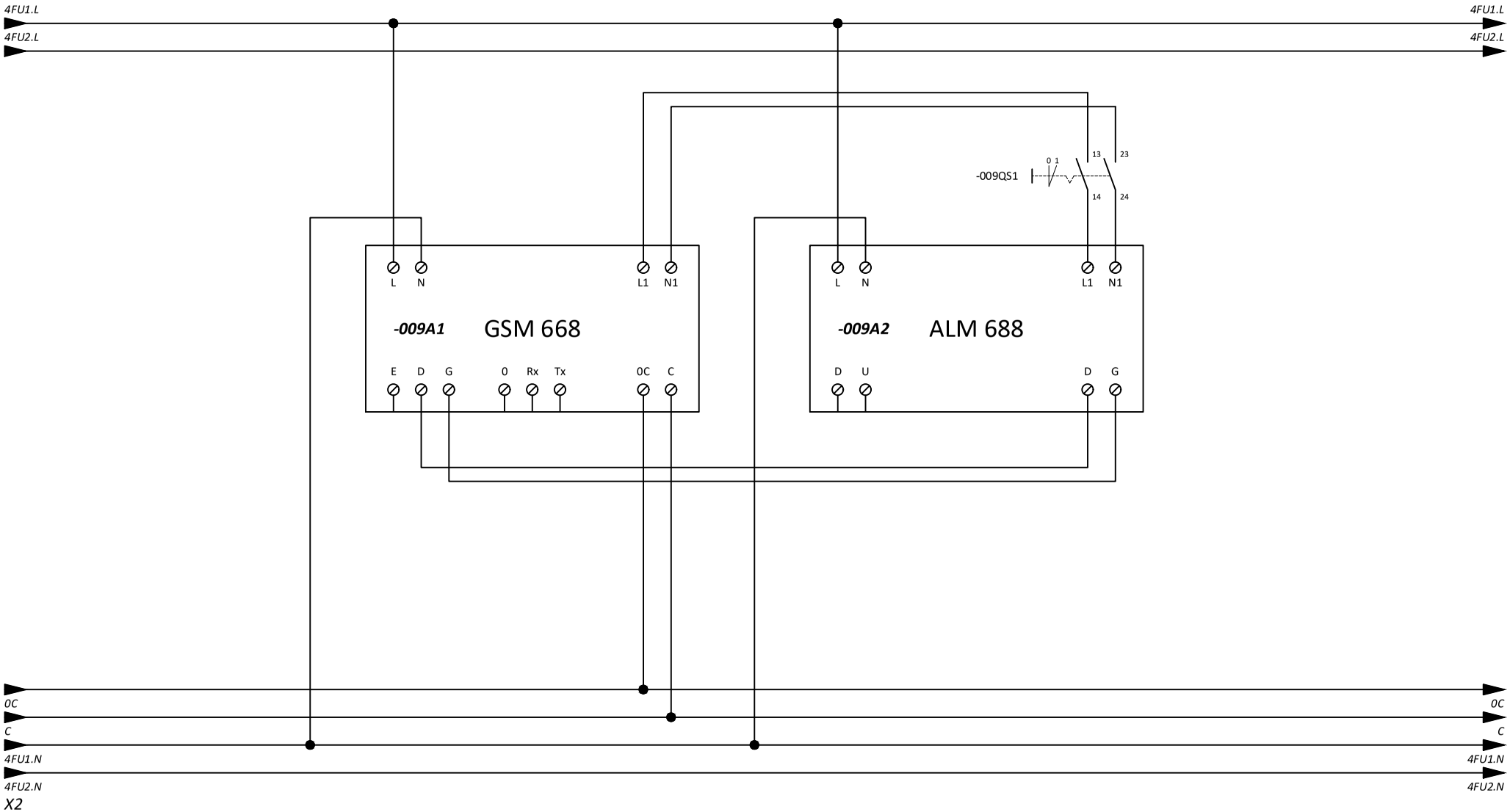

Regione Autonoma Friuli Venezia Giulia Provincia di Pordenone Comune di Cordenons	LAVORO: *Adeguamento normativo ai fini dell'ottenimento del C.P.I. della centrale termica dell'asilo nido comunale "Don Piero Martin" - via Don Minzoni - 33084 Cordenons (PN)*	RIFERIMENTO - SCHEMA N.: 02518.001	DATA EMISSIONE: maggio 2018	FOGLIO N.: 2.009	SEGUE: 2.010
	COMMITTENTE: **Comune di Cordenons** Piazza della Vittoria n. 1 - 33084 - CORDENONS (PN)	TITOLO: Quadro centrale termica Ausiliari telecontrollo	DISEGNATORE - PROGETTISTA: ing. S. Pippan	REVISIONE: 00	FOGLI TOTALI: 19

Documento di proprietà, tutti i diritti sono riservati. Vietata la riproduzione o cessione anche parziale a terzi senza l'autorizzazione scritta.

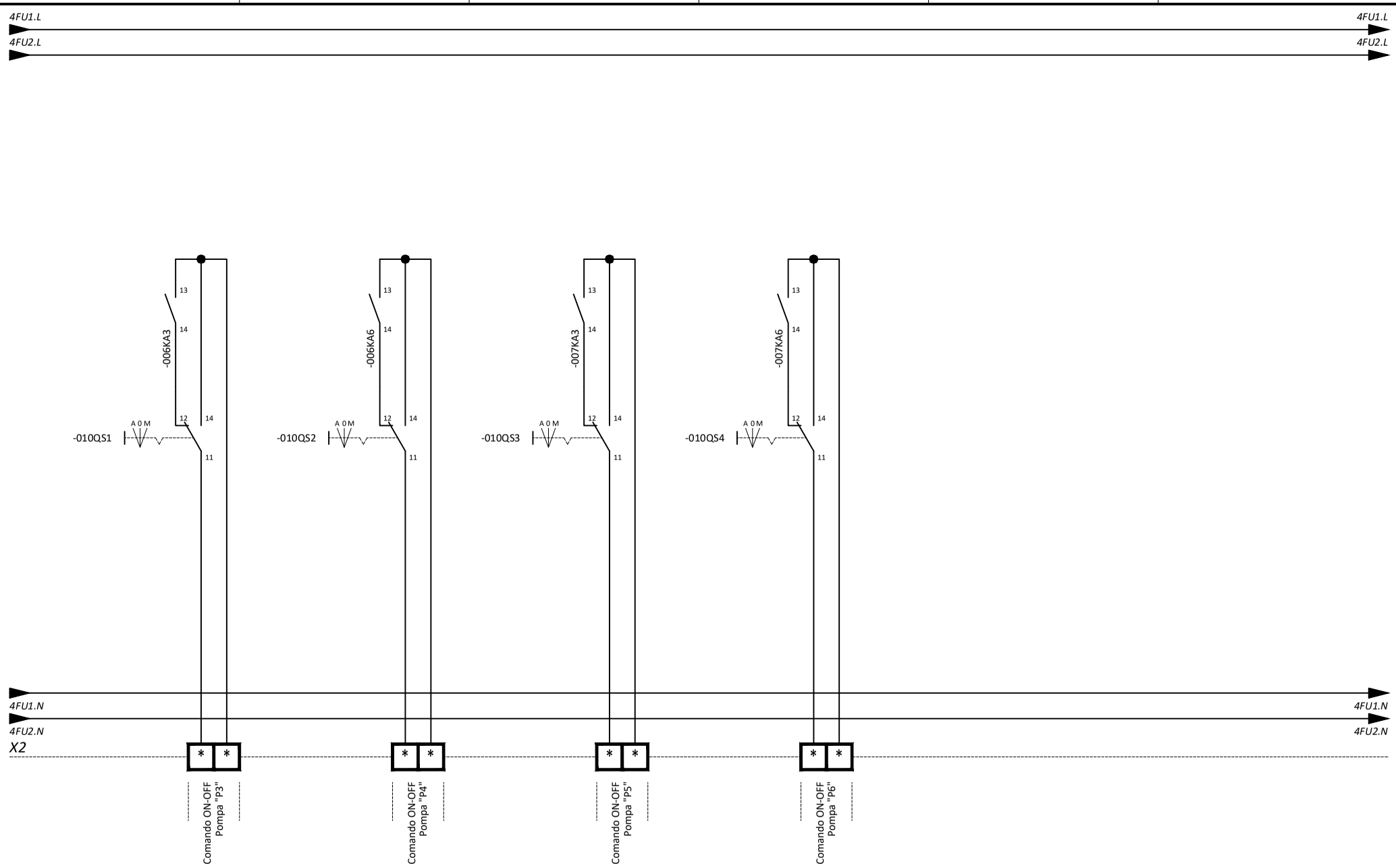

Regione Autonoma Friuli Venezia Giulia Provincia di Pordenone Comune di Cordenons	LAVORO: *Adeguamento normativo ai fini dell'ottenimento del C.P.I. della centrale termica dell'asilo nido comunale "Don Piero Martin" - via Don Minzoni - 33084 Cordenons (PN)*	RIFERIMENTO - SCHEMA N.: 02518.001	DATA EMISSIONE: maggio 2018	FOGLIO N.: 2.010	SEGUE: 2.011
	COMMITTENTE: ***Comune di Cordenons*** Piazza della Vittoria n. 1 - 33084 - CORDENONS (PN)	TITOLO: Quadro centrale termica Ausiliari pompe	DISEGNATORE - PROGETTISTA: ing. S. Pippan	REVISIONE: 00	FOGLI TOTALI: 19

Documento di proprietà, tutti i diritti sono riservati. Vietata la riproduzione o cessione anche parziale a terzi senza l'autorizzazione scritta.

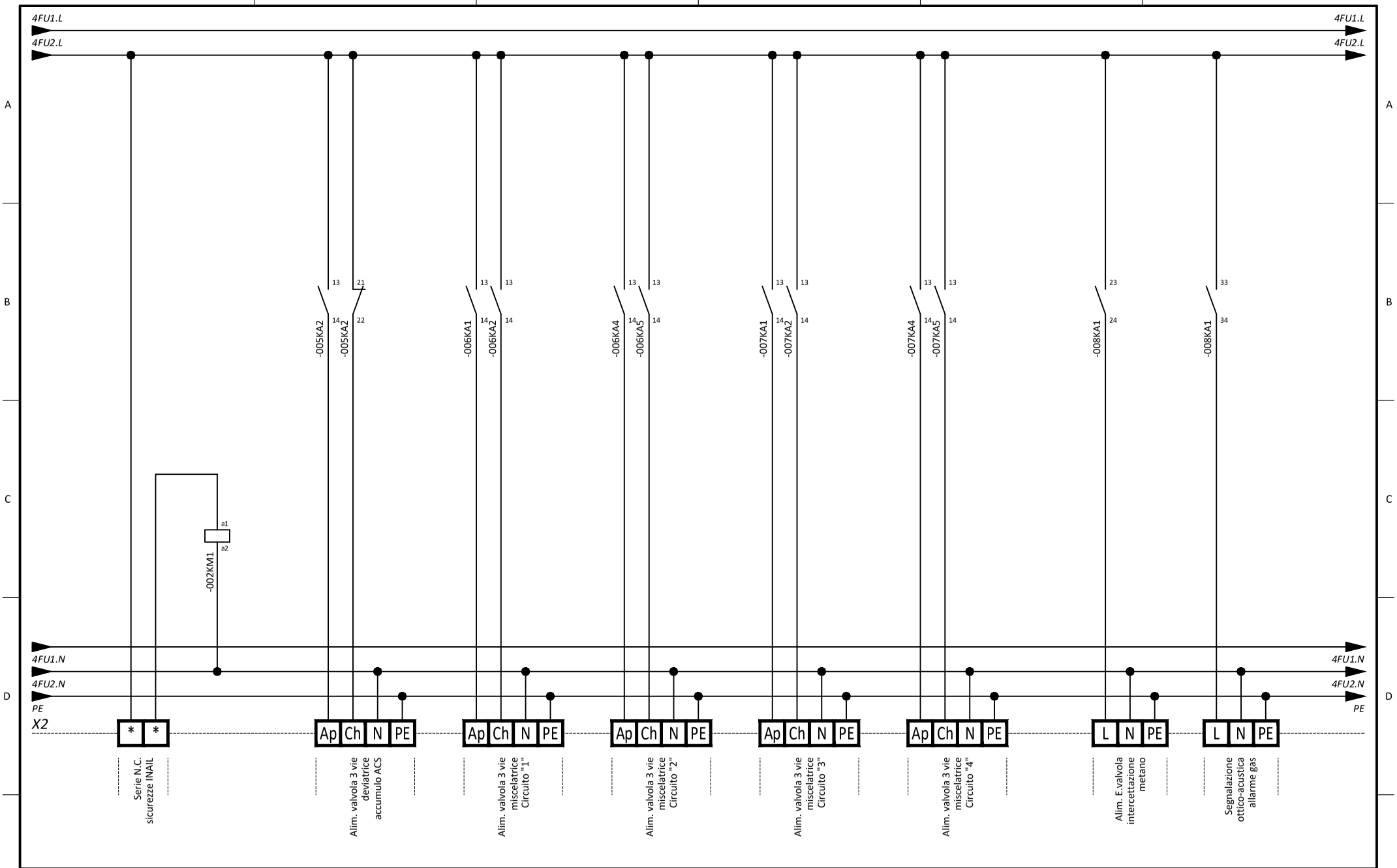

Regione Autonoma Friuli Venezia Giulia Provincia di Pordenone Comune di Cordenons	LAVORO	*Adeguamento normativo ai fini dell'ottenimento del C.P.I. della centrale termica dell'asilo nido comunale "Don Piero Martin" - via Don Minzoni - 33084 Cordenons (PN)*	RIFERIMENTO - SCHEMA N.	DATA EMISSIONE	FOGLIO N.	SEGUE
			02518.001	maggio 2018	2.011	2.012
	COMMITTENTE	***Comune di Cordenons*** Piazza della Vittoria n. 1 - 33084 - CORDENONS (PN)	DISEGNATORE - PROGETTISTA	REVISIONE	FOGLI TOTALI	
		TITOLO: Quadro centrale termica Ausiliari valvole	ing. S. Pippan	00	19	

Documento di proprietà, tutti i diritti sono riservati. Vietata la riproduzione o cessione anche parziale a terzi senza l'autorizzazione scritta.

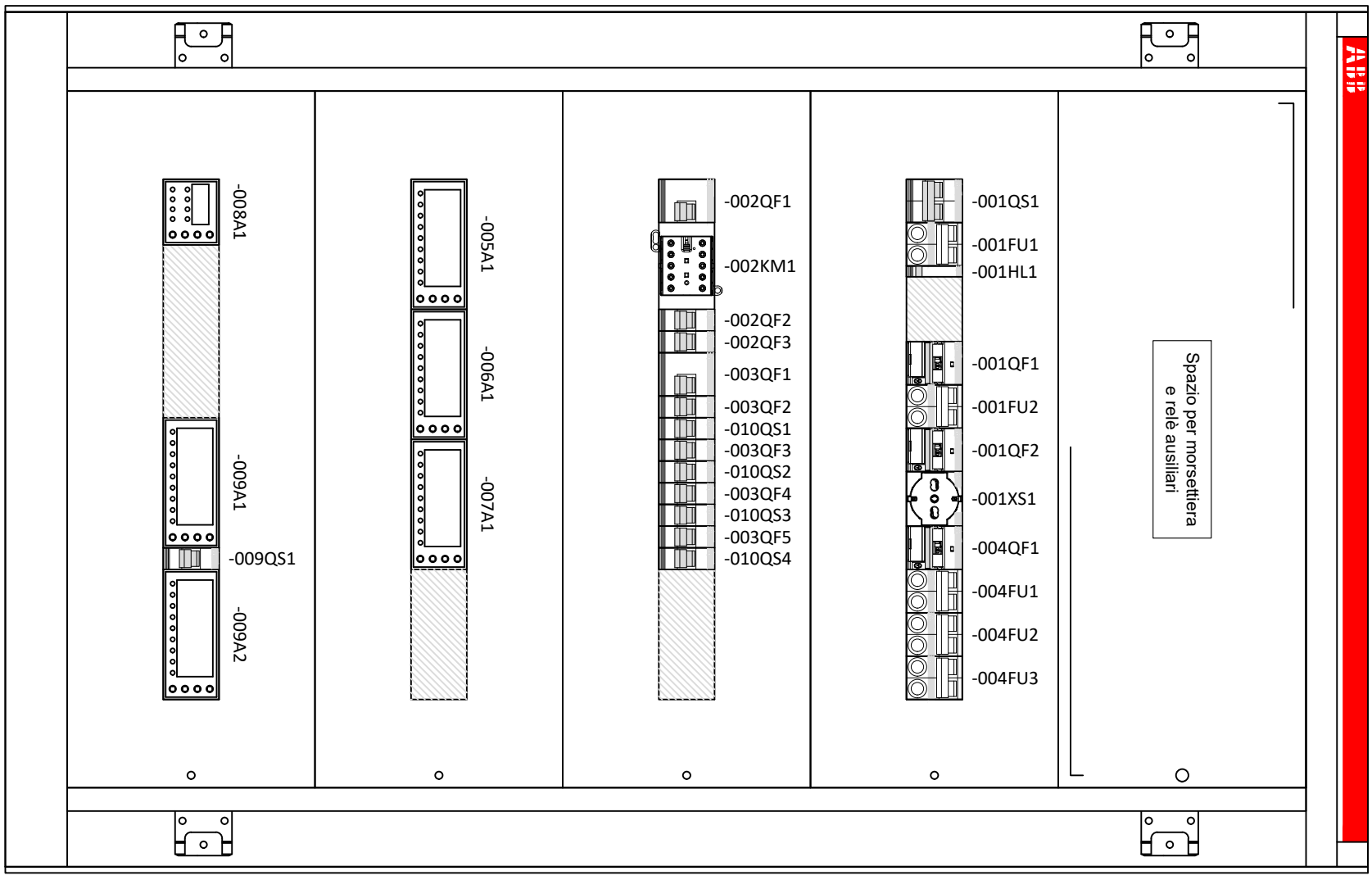

Carpenteria ad armadio da parete in lamiera IP65
dim. indicative 600x1000x200mm (BxHxP).
Nel disegno costruttivo verificare dimensioni e bilancio termico.

Regione Autonoma Friuli Venezia Giulia Provincia di Pordenone Comune di Cordenons	LAVORO	*Adeguamento normativo ai fini dell'ottenimento del C.P.I. della centrale termica dell'asilo nido comunale "Don Piero Martin" - via Don Minzoni - 33084 Cordenons (PN)*	RIFERIMENTO - SCHEMA N.	DATA EMISSIONE	FOGLIO N.	SEGUE
			02518.001	maggio 2018	2.012	3.001
	COMMITTENTE	***Comune di Cordenons*** Piazza della Vittoria n. 1 - 33084 - CORDENONS (PN)	TITOLO Quadro centrale termica Carpenteria	DISEGNATORE - PROGETTISTA	REVISIONE	FOGLI TOTALI
				ing. S. Pippan	00	19

Documento di proprietà, tutti i diritti sono riservati. Vietata la riproduzione o cessione anche parziale a terzi senza l'autorizzazione scritta.

Installazione in campo in prossimità del contatore volumetrico
con apposita custodia e kit di montaggio

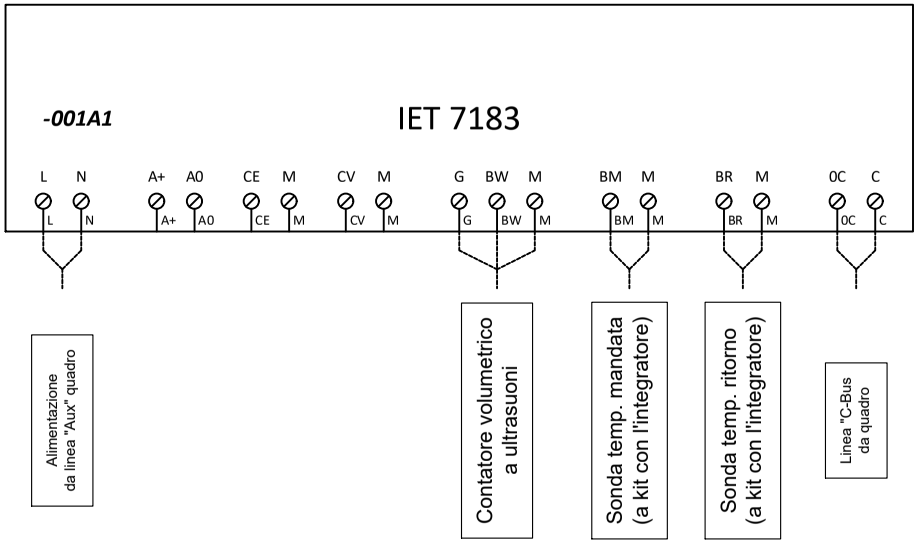

Regione Autonoma Friuli Venezia Giulia Provincia di Pordenone Comune di Cordenons	LAVORO	*Adeguamento normativo ai fini dell'ottenimento del C.P.I. della centrale termica dell'asilo nido comunale "Don Piero Martin" - via Don Minzoni - 33084 Cordenons (PN)*	RIFERIMENTO - SCHEMA N.	DATA EMISSIONE	FOGLIO N.	SEGUE
			02518.001	maggio 2018	3.001	3.002
	COMMITTENTE	***Comune di Cordenons*** Piazza della Vittoria n. 1 - 33084 - CORDENONS (PN)	TITOLO	Schemi collegamenti in campo Contabilizzatore Coster	DISEGNATORE - PROGETTISTA	REVISIONE	FOGLI TOTALI
					ing. S. Pippan	00	19

Documento di proprietà, tutti i diritti sono riservati. Vietata la riproduzione o cessione anche parziale a terzi senza l'autorizzazione scritta.

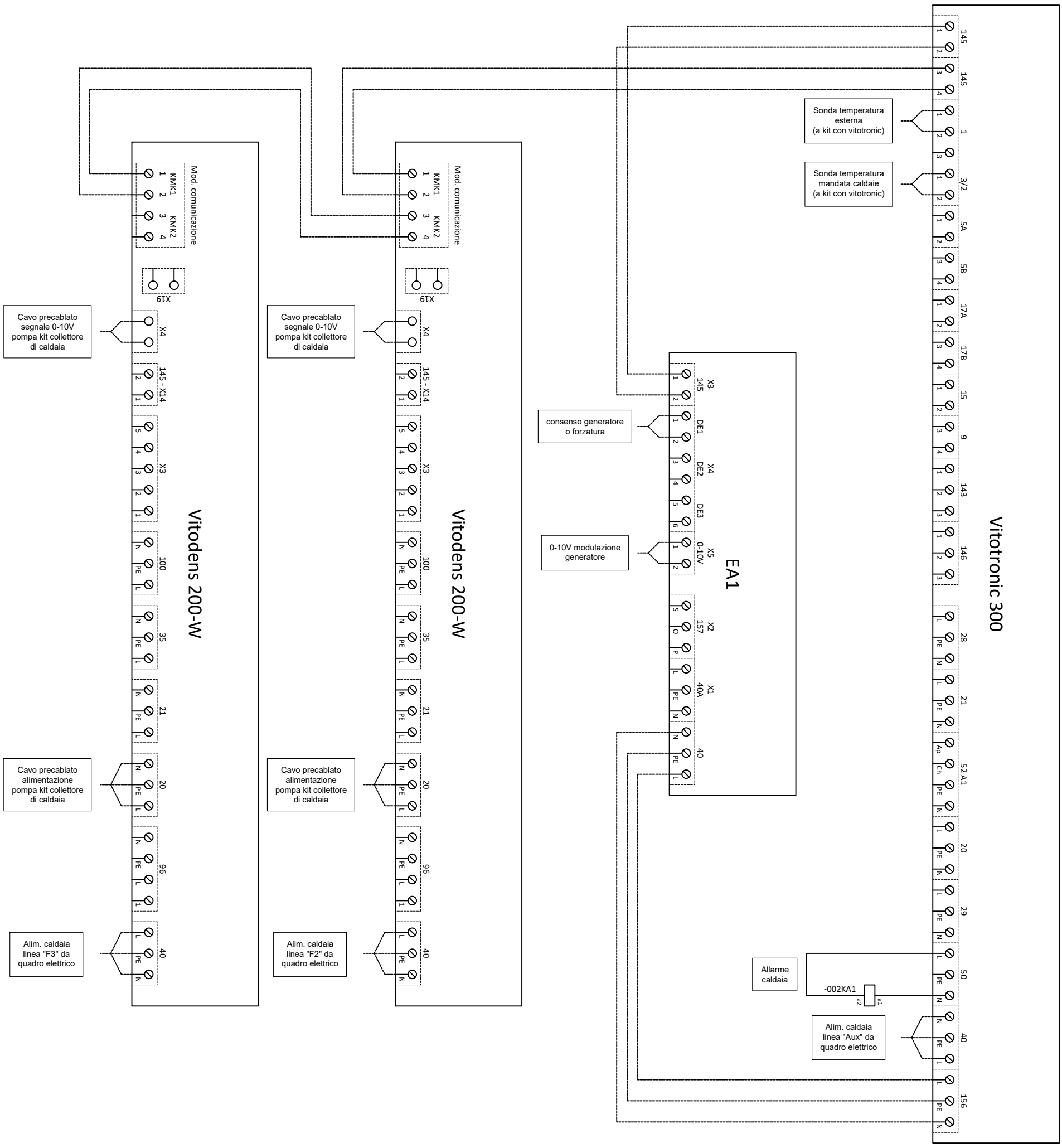

Regione Autonoma Friuli Venezia Giulia Provincia di Pordenone Comune di Cordenons	LAVORO	*Adeguamento normativo ai fini dell'ottenimento del C.P.I. della centrale termica dell'asilo nido comunale "Don Piero Martin" - via Don Minzoni - 33084 Cordenons (PN)*	RIFERIMENTO - SCHEMA N.	DATA EMISSIONE	FOGLIO N.	SEGUE
			02518.001	maggio 2018	3.002	---
	COMMITTENTE	***Comune di Cordenons*** Piazza della Vittoria n. 1 - 33084 - CORDENONS (PN)	TITOLO	Schemi collegamenti in campo Collegamenti Viessmann	DISEGNATORE - PROGETTISTA	REVISIONE	FOGLI TOTALI
				ing. S. Pippan	00	19

Documento di proprietà, tutti i diritti sono riservati. Vietata la riproduzione o cessione anche parziale a terzi senza l'autorizzazione scritta.